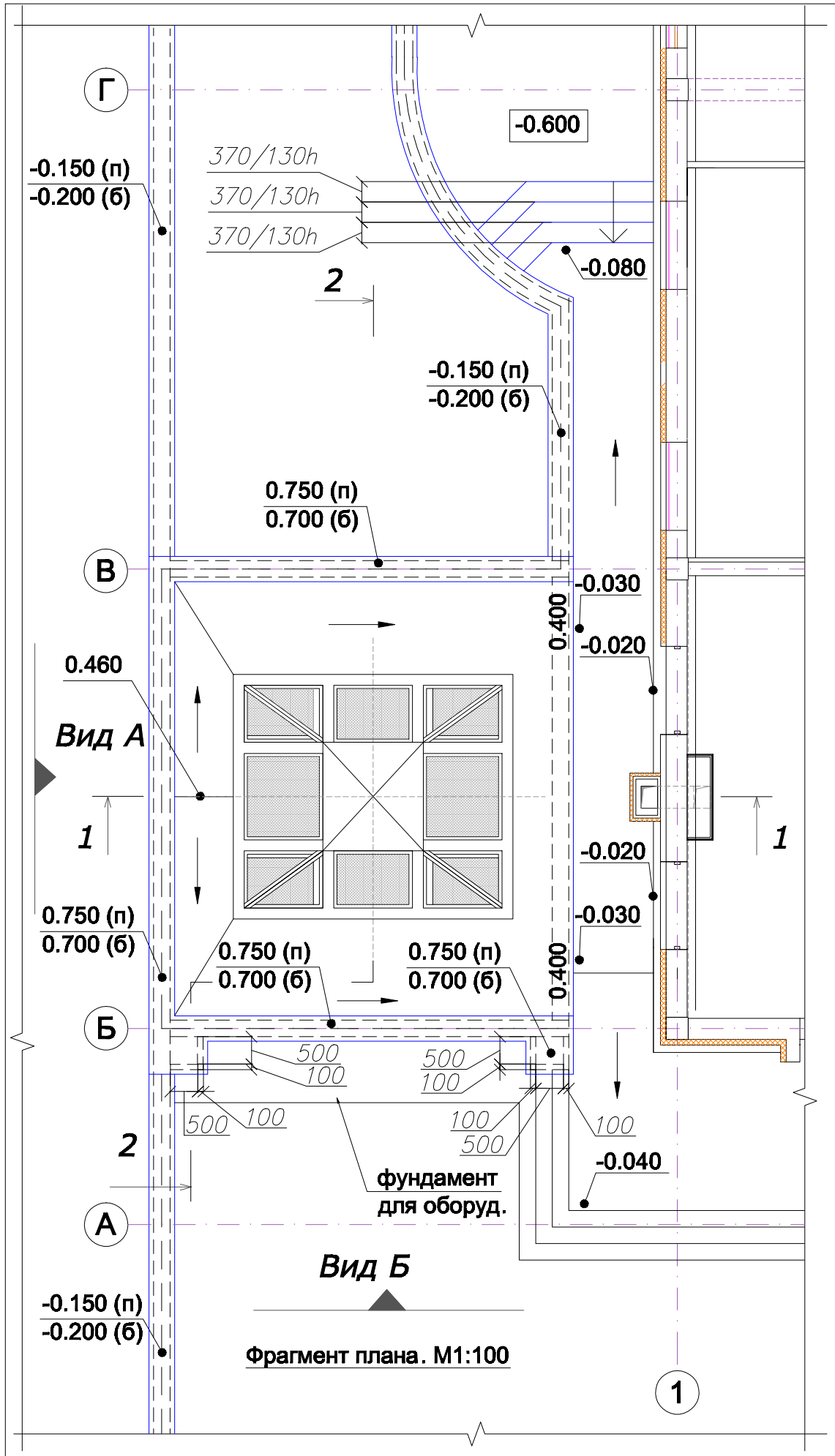

Фрагмент плана. М1:100

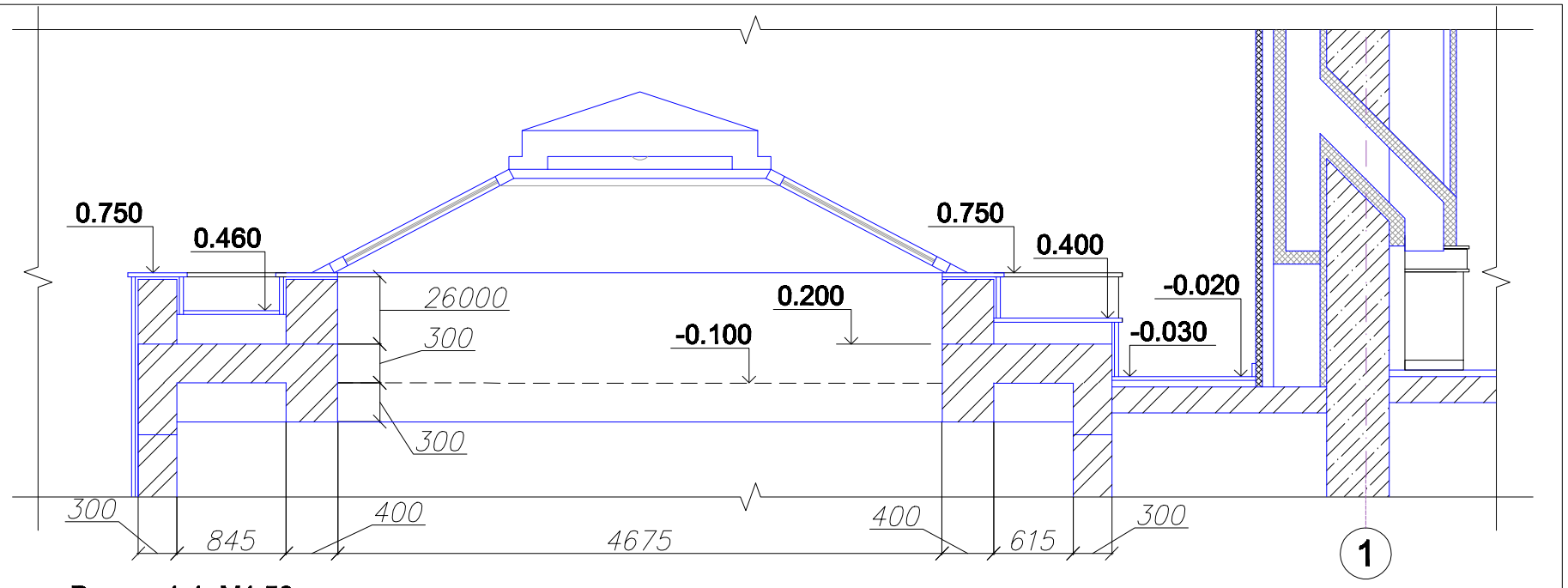

Разрез 1-1. М1:50

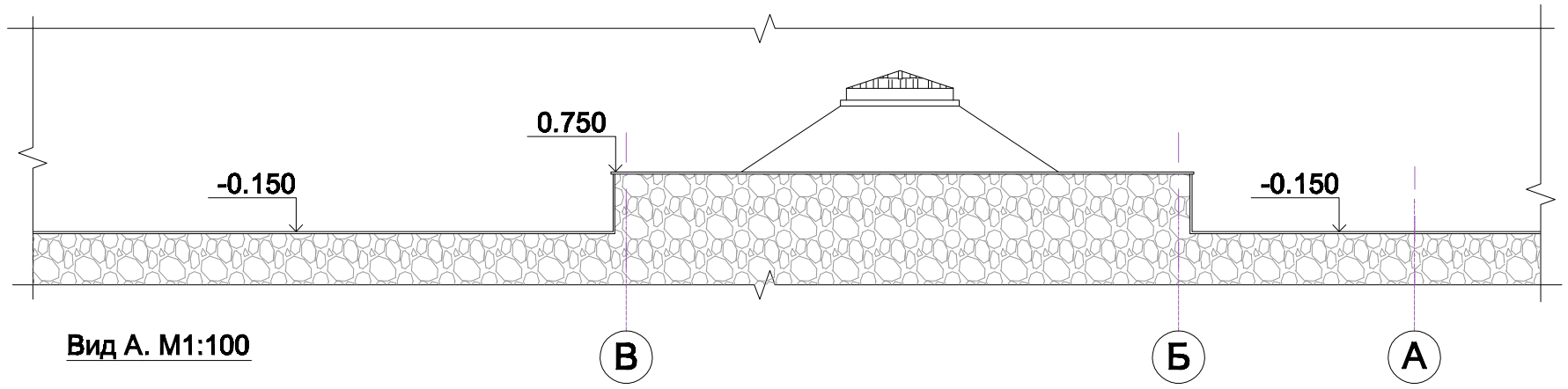

Вид А. М1:100

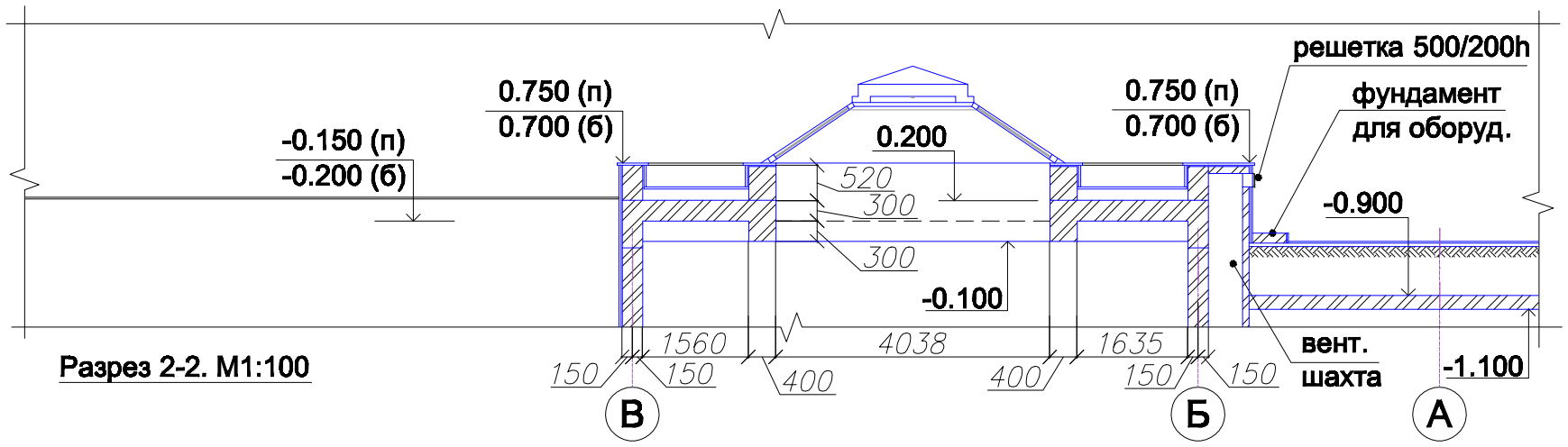

Разрез 2-2. М1:100

-0.150 (п) -мраморная плитка
-0.200 (б) -бетон

Изм.	Кол.уч.	Лист	№док	Подпись	Дата
Разработал					
Проверил					
Утвердил					

Гольф-курорт "....." в г. Алматы.
Восточный квартал

2-х этажный жилой дом (тип В)
Световой фонар над зоной отдыха
при бассейне

Стадия	Лист	Листов

Фрагмент плана; Разрез 1-1;
Вид А; Разрез 2-2